Aussparungsplan

UP-O41 TT/TV / TT / TTC

Innenmasse:
B = 1250 H = 700 T = 230mm

Aussparung:
B = 1300 H = 750 T = 240mm

Bitte beachten Sie bei Einmessung der Rohre ab Aussparung:

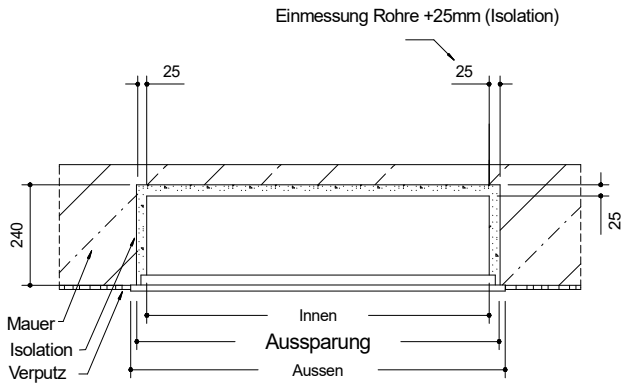
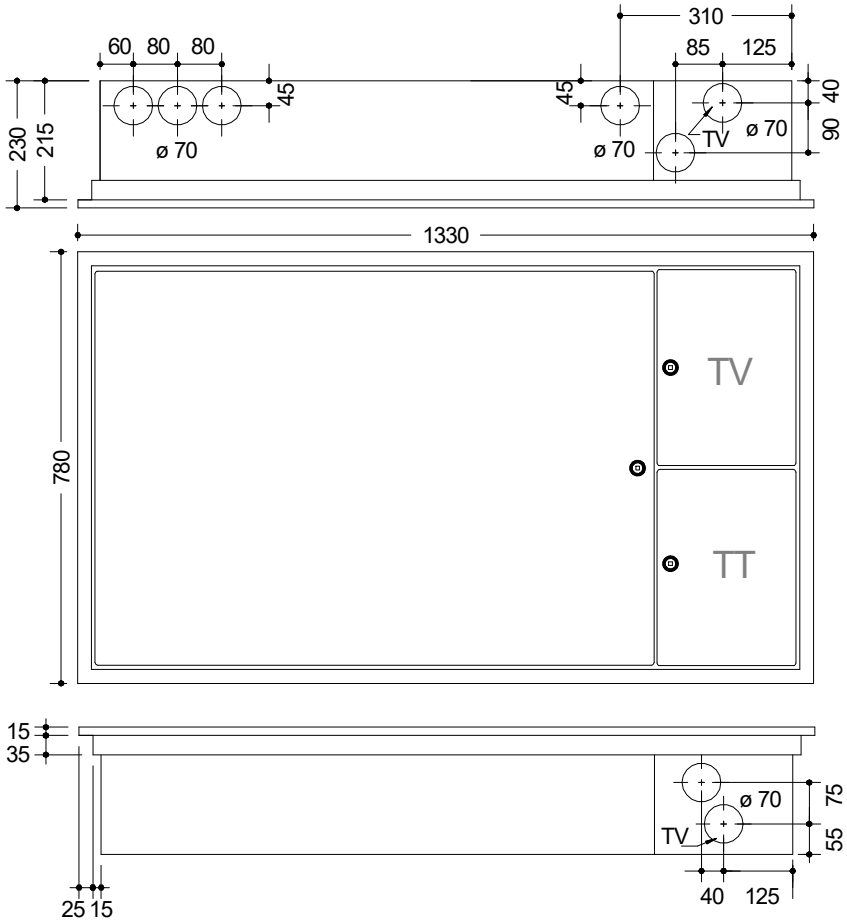
Skizze zeigt standard Bohrungen (empfohlen)