Montage

Bei Montage in einer Aussparung ist folgendes zu beachten:

Der Kasten ist allseitig gegen das Mauerwerk mit 25mm Sagex, Steinwolle, oder ähnlichem zu isolieren. (B)

Bei Einmessung der Rohre muss zu den angegebenen Massen auf dem Aussparungsplan 25mm dazugerechnet werden. (Isolationsdicke). (B)

Die Montage erfolgt bevor der Verputz aufgetragen wird, damit der Flansch bündig auf dem rohen Mauerwerk aufliegt. Die Ränder, sowie die Rohreinführungen sind mit Silikon oder anderem Dichtungsmittel abzudichten. (D)

Am Schluss wird der Verputz aufgetragen, damit der Kasten-Flansch mehr oder weniger bündig mit der fertigen Wand ist. (E)
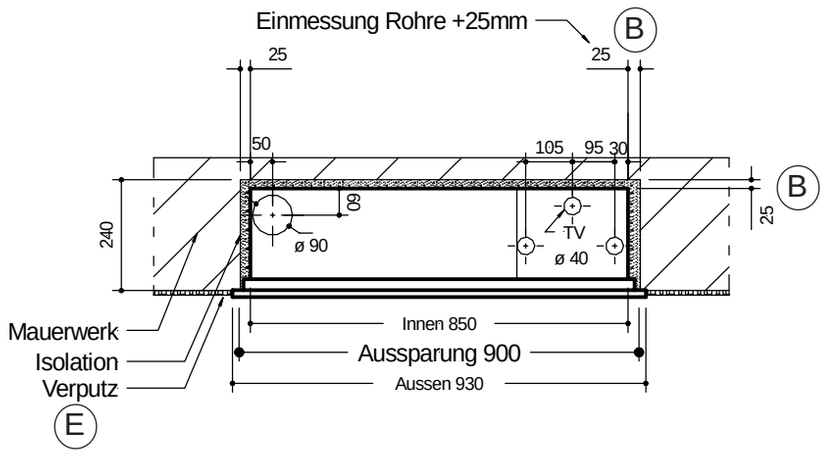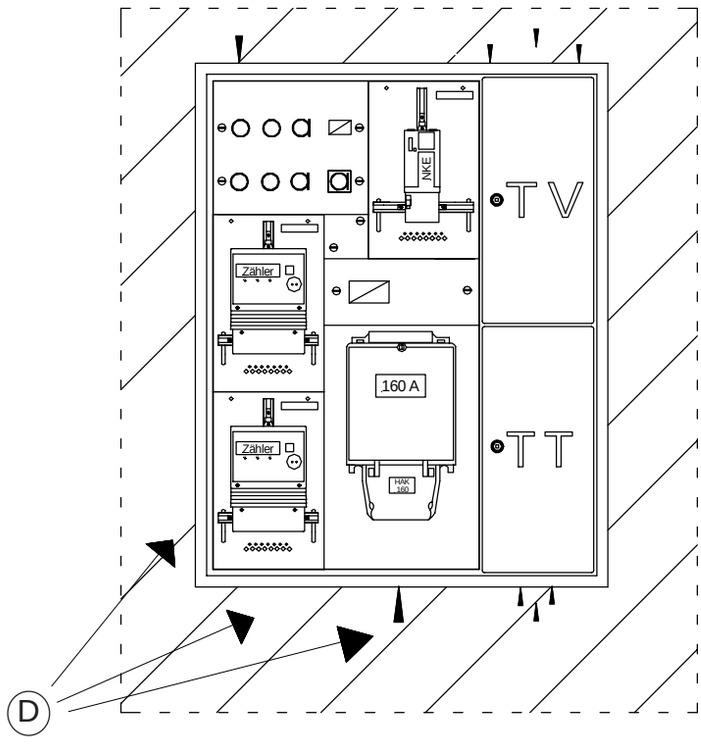
Bei Montage auf der Wetterseite empfehlen wir Ihnen eine Regenzarge zu verwenden. (Zubehör)